LUGO N 02

SERPENTIN
SERPENTINO KOMPLETT
FULL SERPENTIN

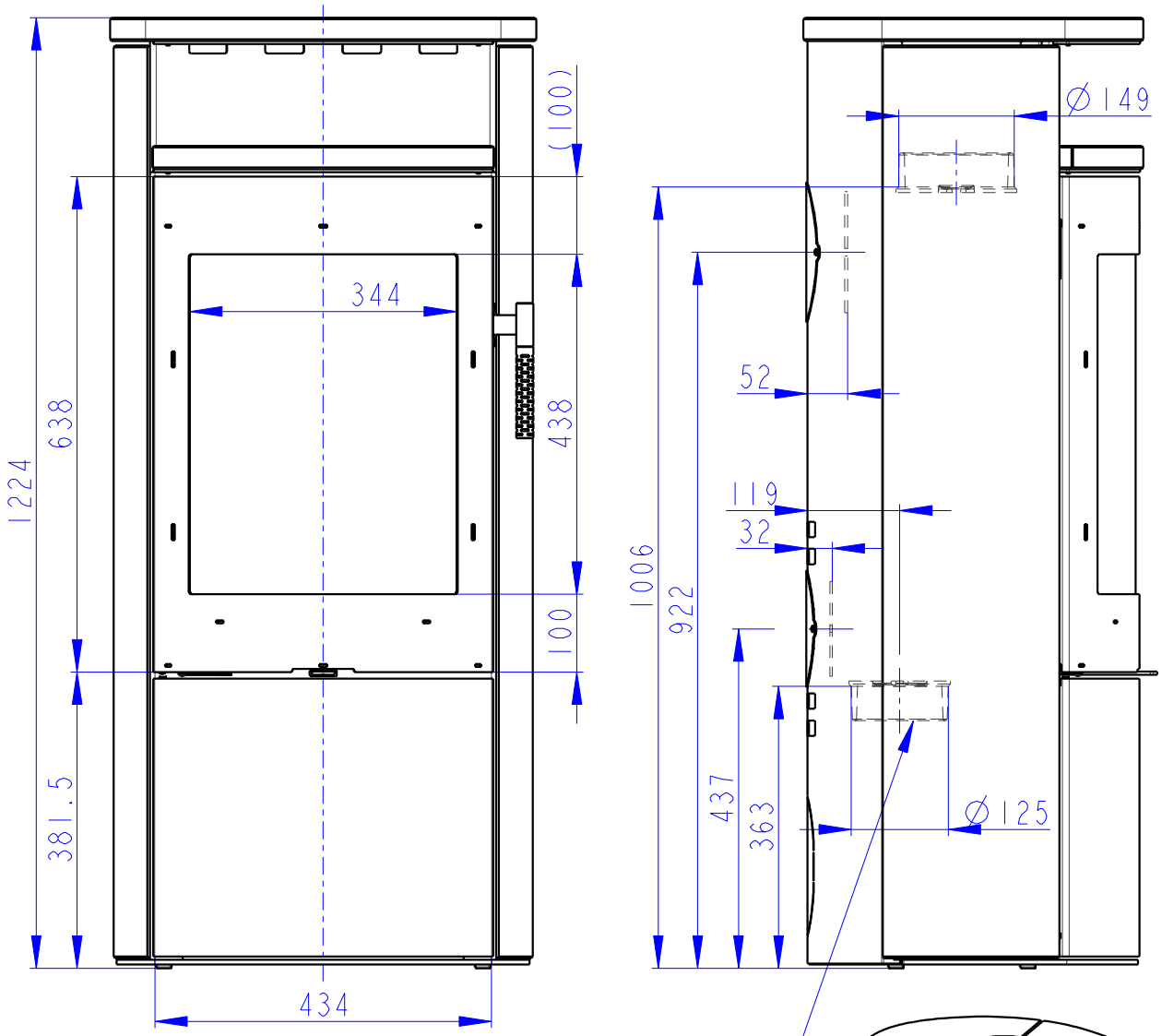

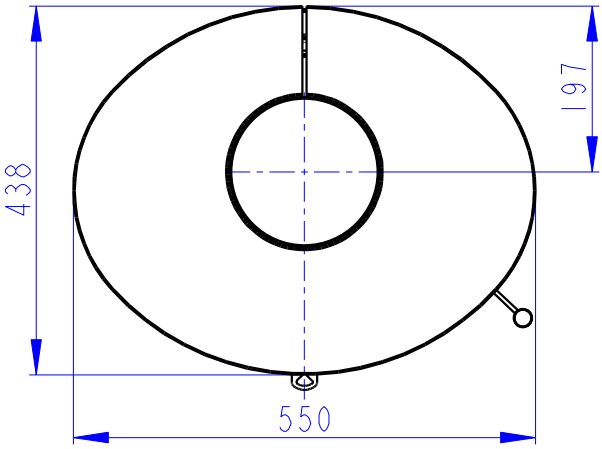

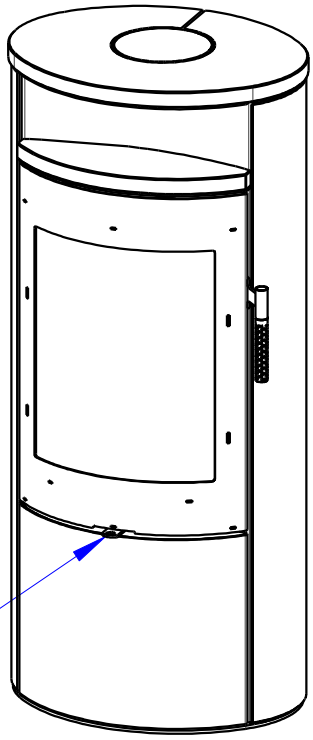

Centralni privod vzduchu Ø125
Zentral luftzufuhr Ø125
Central air inlet Ø125

Primarni a sekundarni vzduch
Primarluft und sekundarluft
Primary and secondary air