Technický list Romotop LUGO N 03 plech - krbová kamna

Romotop technical sheet LUGO N 03 steel - fireplace stove

Technisches Datenblatt Romotop LUGO N 03 Stahl - Kaminofen

Obj.kód / Order code / Bestellkode		LUGO N 03
Splněná legislativa | Meets requirement limit values for | Prüfungen		
EN 13 240		●
15a B-VG 2015		●
DIN plus		●
BImSch V 2		●
Vlastnosti při provozu | Features during operation | Leistungseigenschaften		
Ecodesign (Sezónní energetická účinnost vytápění) | Ecodesign (Seasonal energy efficiency of heating) | Ecodesign (Raumheizungs-Jahresnutzungsgrad)	%	71,9
Index energetické účinnosti (EEI) | Energy efficiency index (EEI) | Energieeffizienzindex (EEI)		108,8
Energetický štítek | Energy Label | Energieeffizienzklasse		A+
Typ paliva | Fuel | Verwendeter Brennstoff		Kusové dřevo/Scheitholz/Piece wood
Délka paliva | Length of fuel | Ausmaß des Brennstoff	mm	200-330
Průměrná spotřeba paliva | Average wood consumption | Durchschnittlicher Brennstoffverbrauch	kg/h	1,75
Povolená dávka paliva | Allowed wood batch | Maximal Brennstoffverbrauch	kg/h	2,3
Interval dodávky paliva | Fuel supply interval for the rated output | Zeitabstand der Brennstoffbeschickung für die Nennleistung		1 hodina/1 Stunde/1 hour
Množství spalovacího vzduchu | Combustion air requirement | Verbrennungsluftbedarf	m^3/h	22,2
Jmenovité hodnoty | General data | Nennwertes		
Jmenovitý výkon | Nominal heat output | Nennwärmeleistung	kW	6,0
Regulovatelný výkon | Reg.output | Reg.Gesamtleistung	kW	3,0 - 7,8
Účinnost | Efficiency | Wirkungsgrad	%	81,9
Hmotnostní průtok suchých spalin pro výpočet spalinové cesty | Dry flue gases mass flow to calculate the flue path | Massendurchfluss von trockenen Abgasen den Schornsteinpfad berechnen	g/s	7,4
Průměrná teplota spalin | Mean flue gas temperature | Durchschnittliche Abgastemperatur	°C	231
Průměrná teplota spalin za hrdlem | Mean flue gas temperature after throat | Durchschnittliche Rauchgastemperatur nach dem Hals	°C	262
Provozní tah | Flue draught | Förderdruck	Pa	12
Prach - O_2=13% | Dust - O_2=13% | Staub - O_2=13%	mg/Nm^3	22
CO - O_2=13%	mg/Nm^3	923
CO_2	%	9,53
OGC - O_2=13%	mg/Nm^3	59
NOx - O_2=13%	mg/Nm^3	111

Rozměry a hmotnost | Dimensions and weights | Maße & Gewicht

Rozměry (výška x šířka x hloubka) | Dimensions (Height x Width x Depth) | Maße (Höhe x Breite x Tiefe)	mm	1202 x 550 x 438
Výška osy zadního (bočního) vývodu | Connection height for rear (side) installation | Anschlusshöhe (seitlichen) hinten	mm	922
Průměr kouřovodu | Flue gas connector diameter | Rauchrohrdurchmesser	mm	150
Průměr kouřového hrdla | Flue socket diameter | Abgasstutzen	mm	150
Průměr centrálního přívodu vzduchu (CPV) | External air intake (EAI) | Zentralluftzufuhr (ZLZ)	mm	125
Hmotnost | Weight | Gewicht	kg	141
Rozměry spalovací komory (výška x šířka x hloubka) | Dimensions of the combustion chamber (Height x Width x Depth) | Maße Feuerraum (Höhe x Breite x Tiefe)	mm	382 x 344 x 314
Bezpečnostní vzdálenost od hořlavých materiálů (zadní x čelní x boční x boční se sklem x od stropu) Safe distance from flammable materials (Back x Front x Side x Side with glass x From the ceiling) Sicherheitsabstand von brennbaren Werkstoffen (Hinterwand x Frontwand x Seitenwände x Seite mit Glas x Von der Decke)	mm	250/800/350/---/800

Romotop® LUGO N 03

PLECH
STAHL KOMPLETT
FULL STEEL

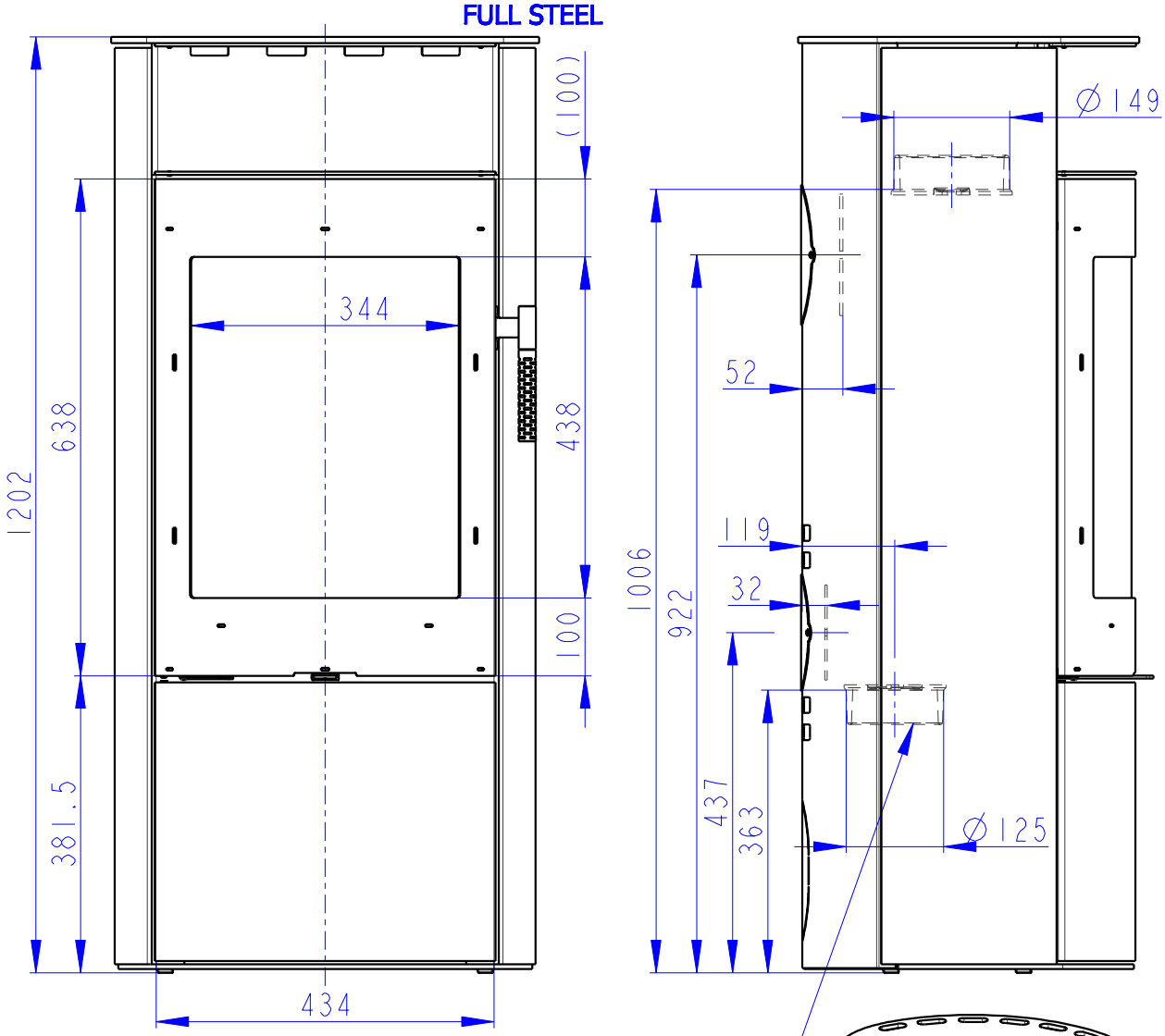

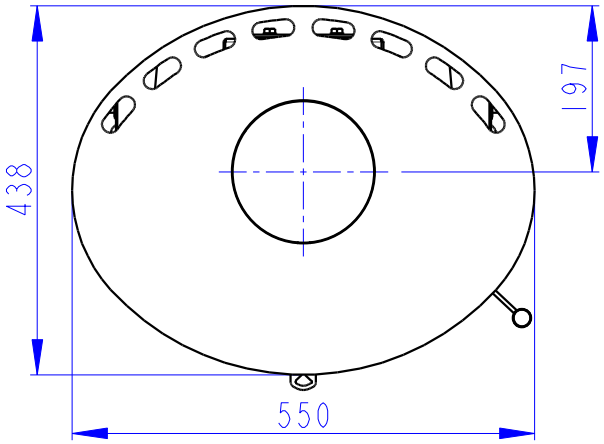

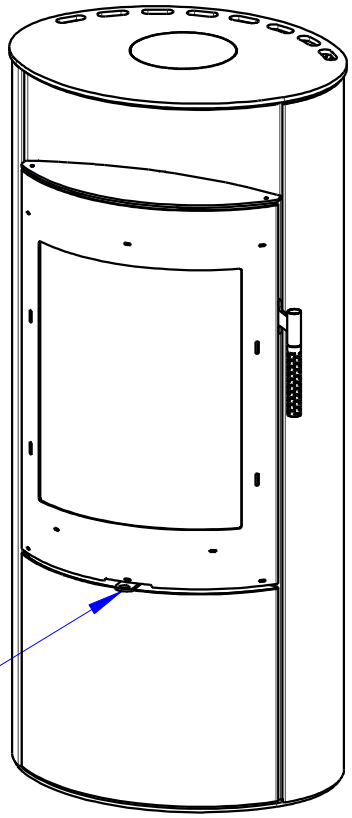

Centralni privod vzduchu Ø125
Zentral luftzufuhr Ø125
Central air inlet Ø125

Primarni a sekundarni vzduch
Primarluft und sekundarluft
Primary and secondary air