SONE 01 A

KERAMIKA S RELIEFEM
KERAMIK MIT RELIEFSTRUKTUR
CERAMIC WITH RELIEF STRUCTURE

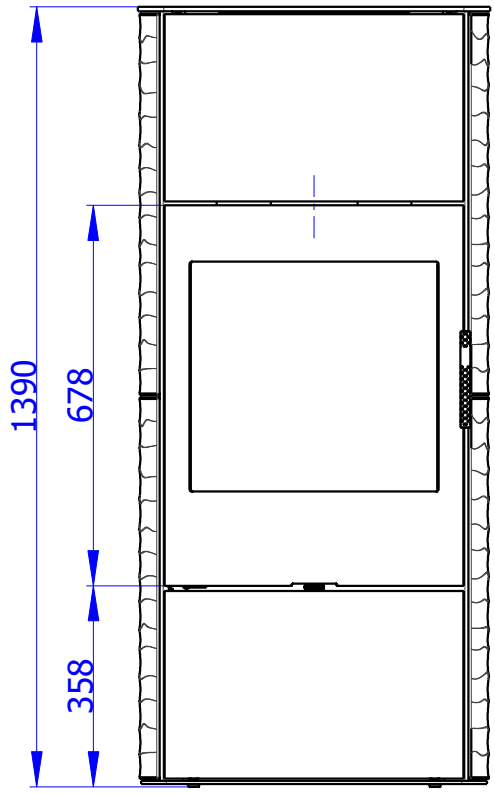

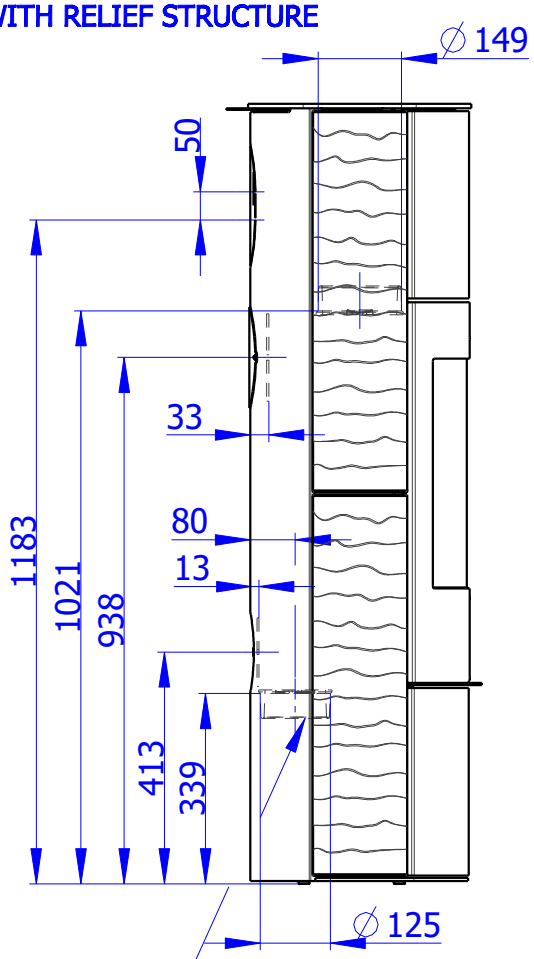

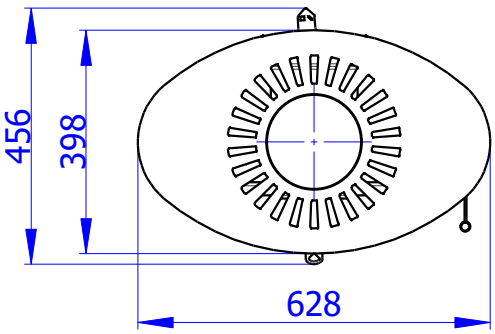

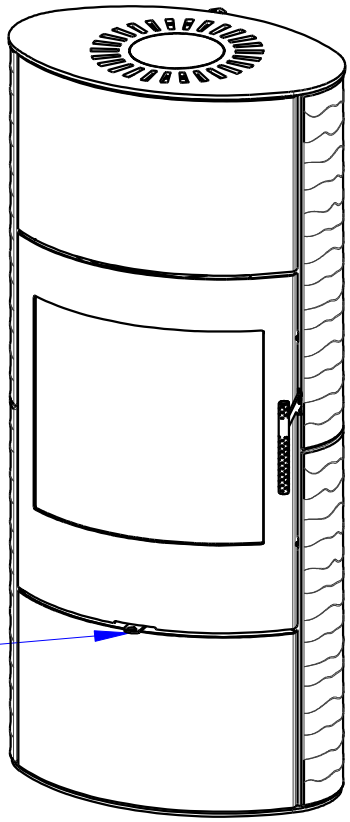

Centralni privod vzduchu ∅ 125
Zentral luftzufuhr ∅ 125
Central air inlet ∅ 125

Primarni a sekundarni vzduch
Primarluft und sekundarluft
Primary and Secondary air