LUGO N 01 BF

KERAMIKA
KERAMIK
CERAMIC

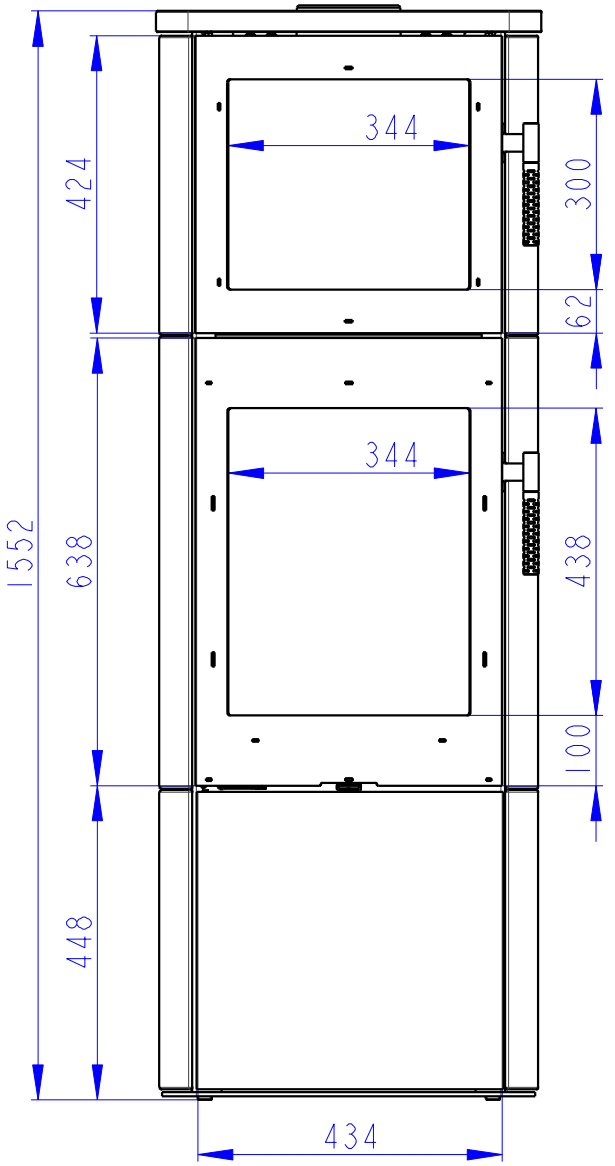

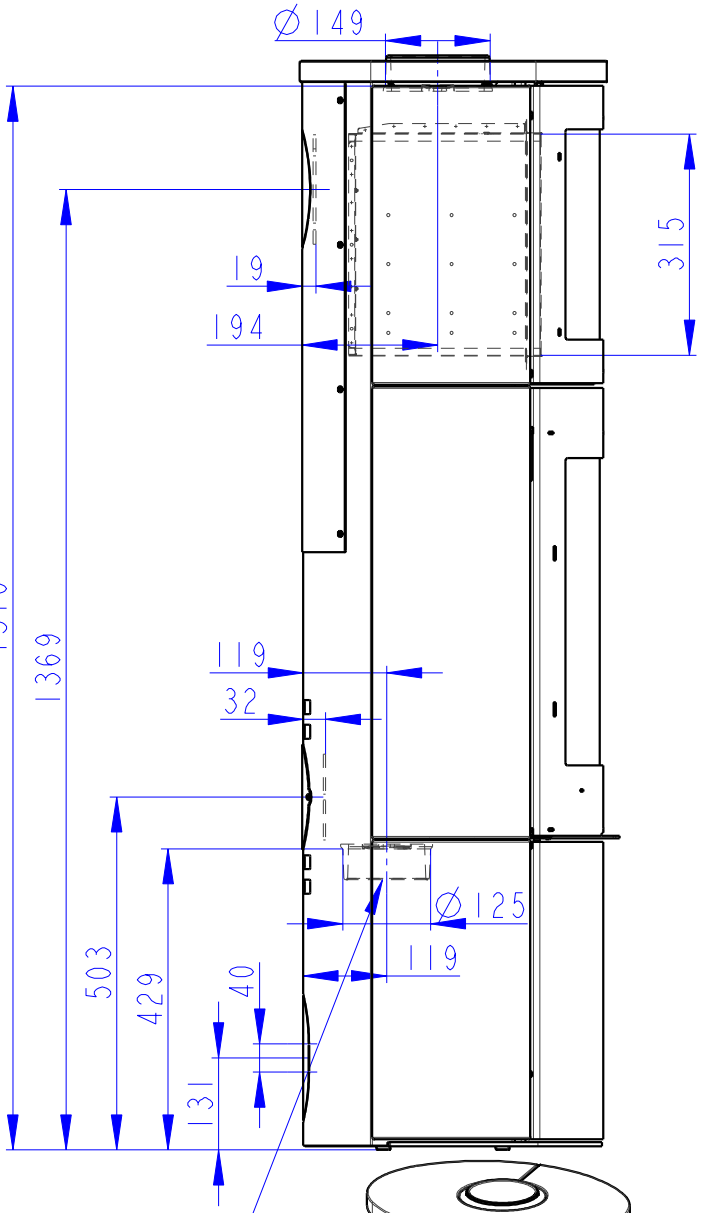

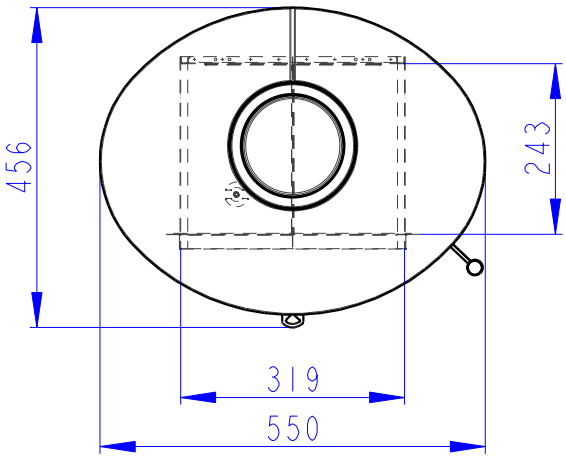

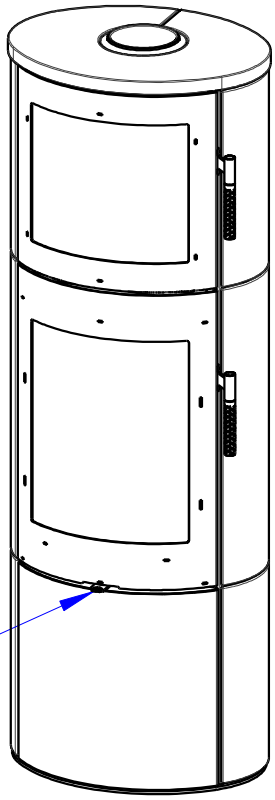

Centralni privod vzduchu Ø125
Zentral lufzufuhr Ø125
Central air inlet Ø125

Primarni a sekundarni vzduch
Primarluft und sekundarluft
Primary and secondary air